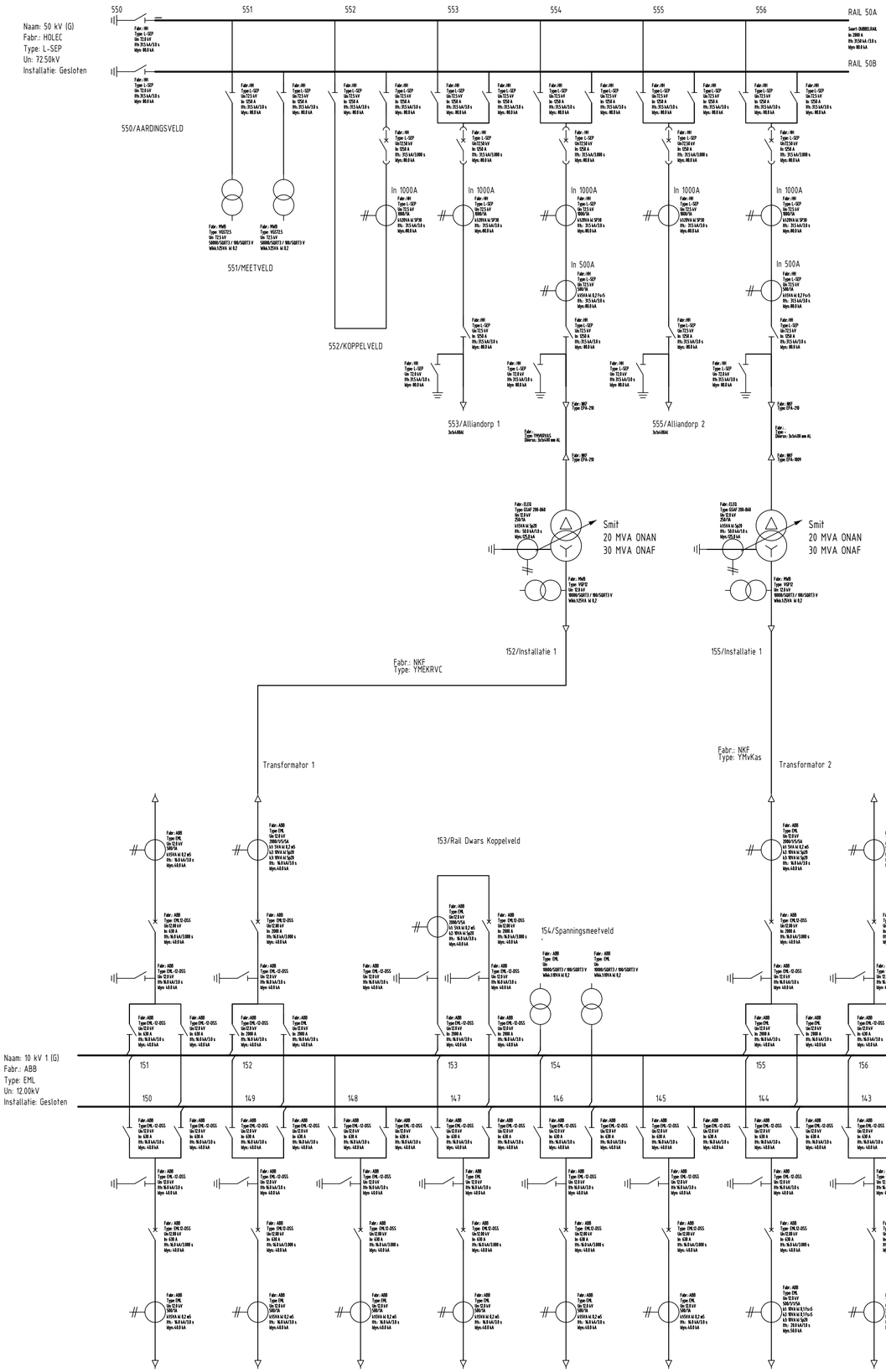

Opdrachtgever:					Amerikaanse projectie	Schaal: N.v.t. Formaat: A1	Afdeling: Algemeen
Liander Arnhem						Fase: As-Built	Akkoord.: D&I
						Status: Definitief	Datum: 08.04.19
					Datum	Naam	
				Get.	08.04.19	D&I	OS Depdam
				Gec.	08.04.19	D&I	Grondschema
				Gez.	08.04.19	D&I	Grondschema
F	NRG Migratie	03.10.22	D&I				156043 — Blad 001
Rev.	Wijziging	Datum	Get.	Oorspr.:		Verv.:	Verv.door:

DOS-filenaam: C:\USERS\A176851\ONEDRIVE - ALLIANDER NV\DESKTOP\OS DEPDAM\APD-A1-156043-000001.DWG [PDF PLOT]